Couvercle de plaque

Toutes les cuisinières peuvent être dotées en option d'un **couvercle de plaque en acier inox** choisi, soit dans la version standard, soit avec **découpe pour le départ du conduit** de fumées (droite ou gauche). Grâce à cet accessoire, la thermo cuisinière se transforme en **plan de travail** très pratique lorsque la cuisinière est froide.

Couvercle standard

Couvercle découpé pour départ conduit

Bain marie

Les modèles RA 100 et RV 100 peuvent être dotés, en option d'un **bain-marie** accessoire, pratique pour disposer d'eau chaude en permanence.

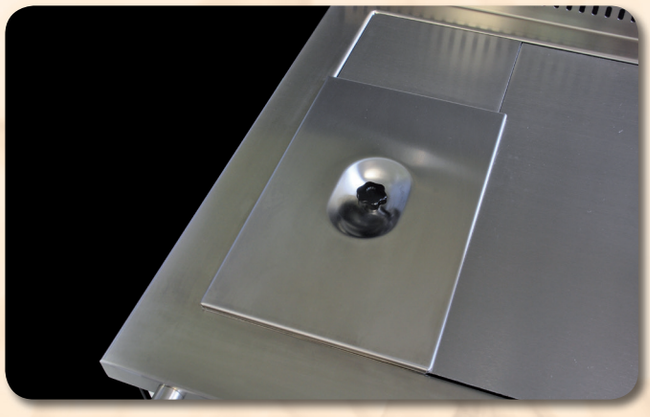

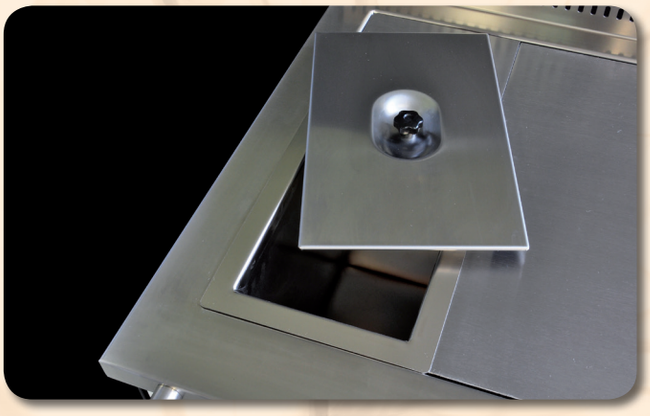

Plinthe sur mesure
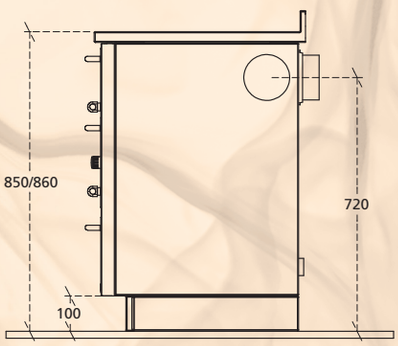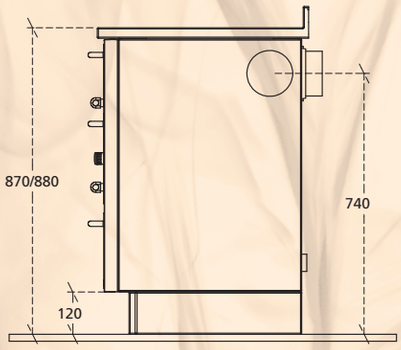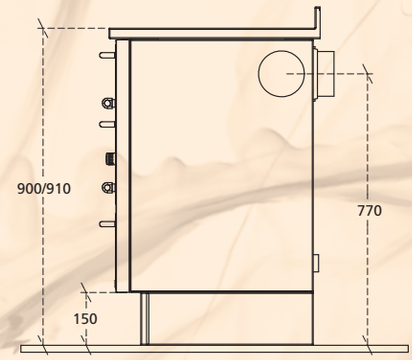
Pour une meilleure adaptation à la **hauteur des meubles** adjacents, la plinthe peut être réalisée sur mesure. De fait, la hauteur finale de la cuisinière et la position de la sortie de fumées se trouvent modifiées.